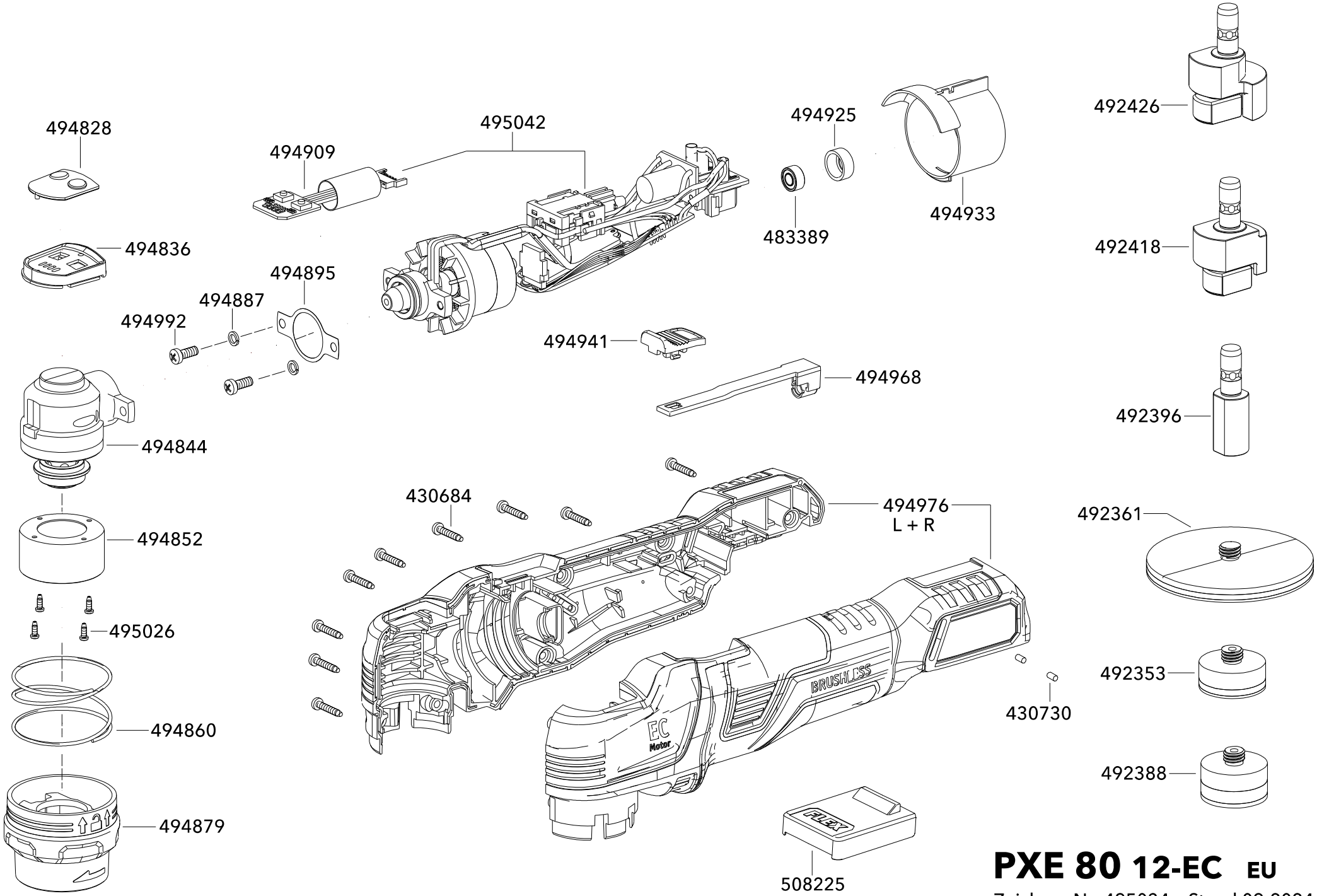

PXE 80 12-EC EU

Zeichng.-Nr. 495034 Stand 09-2024
Drawing-no. 495034 date 09-2024