Hermle

www.hermle-1922.de

Gebrauchsanweisung

Hermle Skelett-Wanduhr mit W0711

Instruction sheet

Hermle Skeleton clock with W0711

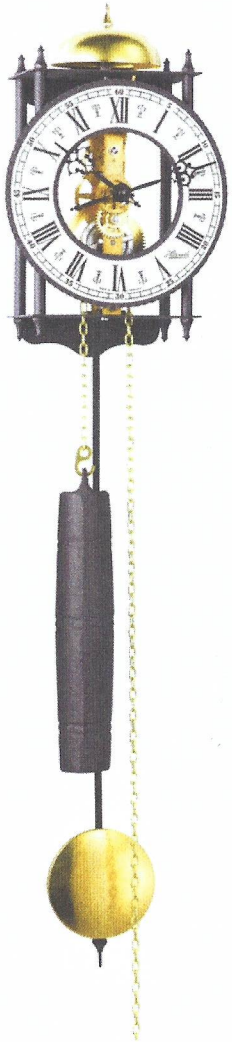

Gebrauchsanweisung

Für Hermle-Skelett·Uhrwerk W0711 mit Ankerautomatik

Nehmen Sie die Uhr vorsichtig aus der Verpackung und entfernen Sie die Transportsicherungen am Uhrwerk. Pendelobertell-Sicherung (Papierstreifen) nach unten herausziehen, Gummiring am Hammer und Kettenpaket unterhalb der Uhr lösen.

Inbetriebnahme der Uhr:
Hängen Sie die Uhr an dem dafür vorgesehenen Platz auf.

Die Aufzugkette ist an einem Ende mit einem Ring, am anderen Ende mit einem Haken ausgestattet. Nehmen Sie das Gewicht, hängen Sie es am Haken an der Kette ein und ziehen Sie am anderen Kettenende vorsichtig soweit nach unten, bis das Gewichte am Gehäuse anschlägt. Damit ist die Uhr voll aufgezogen.

Der Anker mit dem Pendeloberteil ist auf der Rückseite des Uhrwerkes angeordnet. Das untere Ende des Pendeloberteils weist eine Ausstanzung zum Einhängen des Pendels auf. (siehe Skizze) Hängen Sie dort das Pendel ein. (Sichtseite vorne) Bewegen Sie das Pendel vorsichtig soweit auf die Seite, bis der Pendelstab den Rand der Aussparung berührt und lassen ihn los. Sollte die Uhr trotzdem stehen bleiben, z.B. nach dem Aufziehen, wiederholen Sie diesen Vorgang.

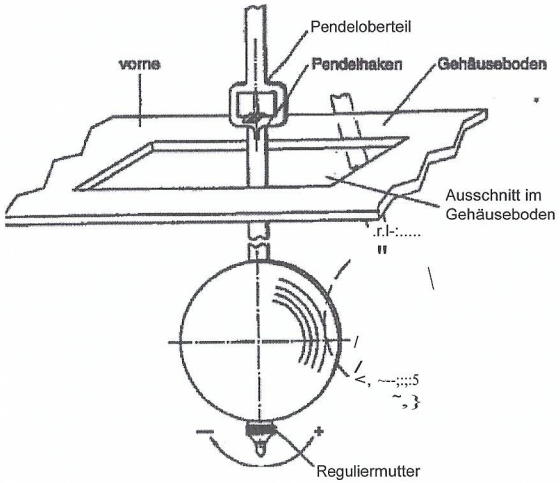

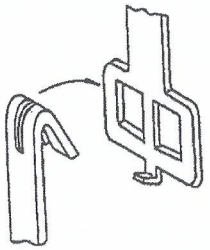

Zur Regulage der Ganggenauigkeit befindet sich unterhalb der Pendellinse die Reguliermutter. Bei einem Nachgehen der Uhr drehen Sie diese etwas nach rechts, bei einem Vorgehen der Uhr etwas nach links. (1 Umdrehung = ca. 45 Sekunden pro Tag) Dabei muß die Pendellinse gegen Verdrehen festgehalten werden. Durch drehen am Minutenzeiger stellen Sie Ihre Uhr auf die richtige Zeit ein. Drehrichtung nur im Uhrzeigersinn. Jede volle Stunde wird durch einen Schlag auf die Glocke angezeigt. Die Laufzeit Ihrer Uhr beträgt ca. 1 Woche, vergessen Sie nicht, rechtzeitig und regelmäßig Ihre Uhr, wie beschrieben neu aufzuziehen.

Operating Instruction

For Hermle Skeleton Movement W0711 automatic anchor

Open carton and unpack clock carefully. Take off any transportation security device (rubber band, foam rubber on pendulum intermediate part and chain).

Starting the clock:
Hang clock on the wall and be sure that clock hangs vertically (straight).

The chain has a ring on one end and a hook on the other. Above the hook you will find a stop ring. Hang weight to the hook of the chain and pull chain down slowly until the stop ring on the hook side is touching the case. Clock Is now fully wound.

The anchor with the pendulum intermediate part is at the back of the movement. The end of the pendulum intermediate part has a special opening for the hook of the pendulum stick (see sketch). Be sure that pendulum is correctly positioned (polished I brushed part has to be at the front of the dock). Move pendulum gently ta one side until pendulum stick is touching the opening of the case and release it. If clock stops after a few minutes repeat the same procedure.

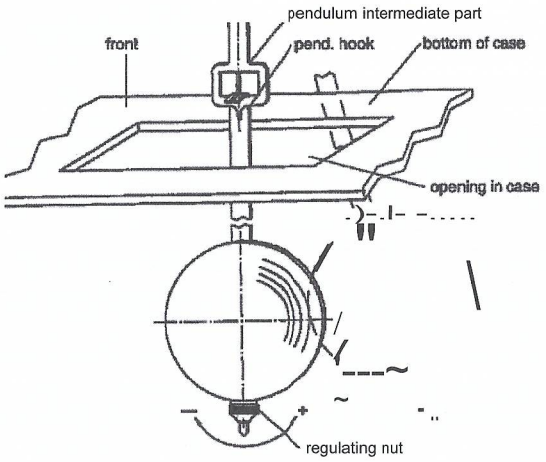

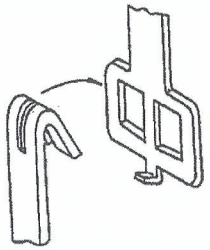

To set the correct time move minute hand (long hand) to the deslred time. This can be done only clockwise. On every full hour the clock will strlke once. If the welght is fully up the clock will run approx. one week. Please pull up the weight regularly as mentioned above.

Regulating of the clock:
If it is necessary to adjust clock for accurate time-keeping turn the regulating nut underneath the pendulum disc to the right if clock runs to slow or to the left if clock runs too fast (one full turn = approx. 45 seconds per day). Hold pendulum disc so that pendulum stick won't be twisted.