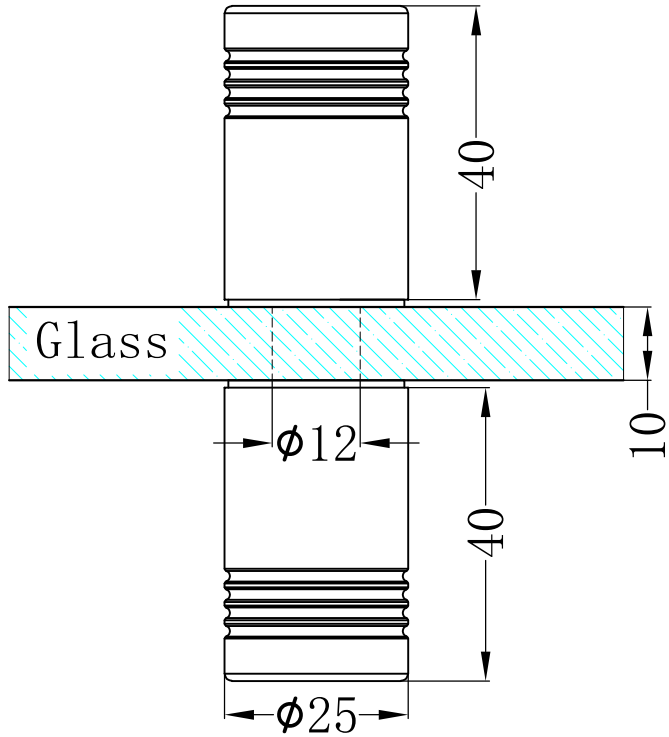
40
Glass
10
ϕ12
40
ϕ25