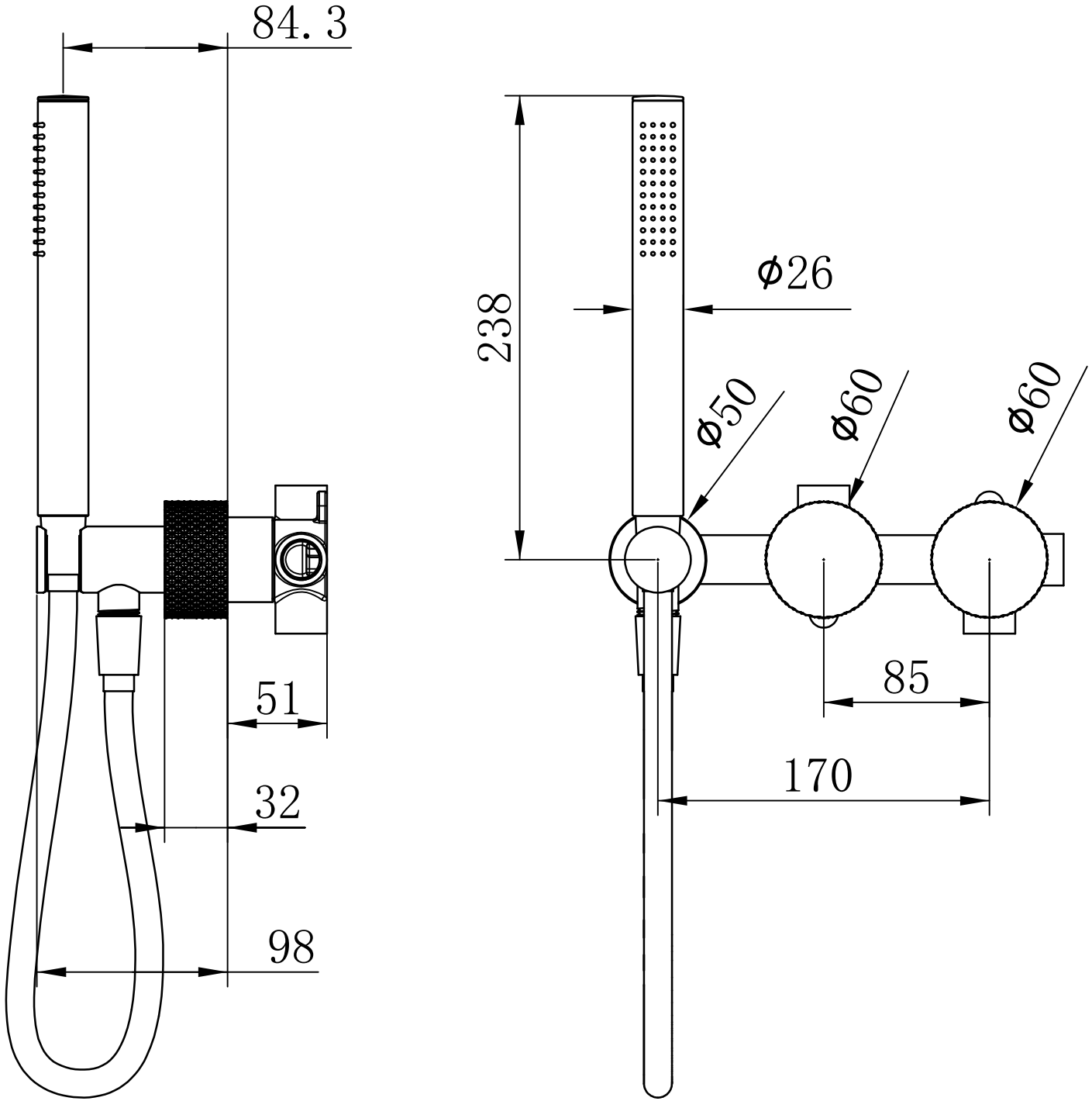
84. 3
51
32
98
238
Φ26
Φ50
Φ60
Φ60
85
170