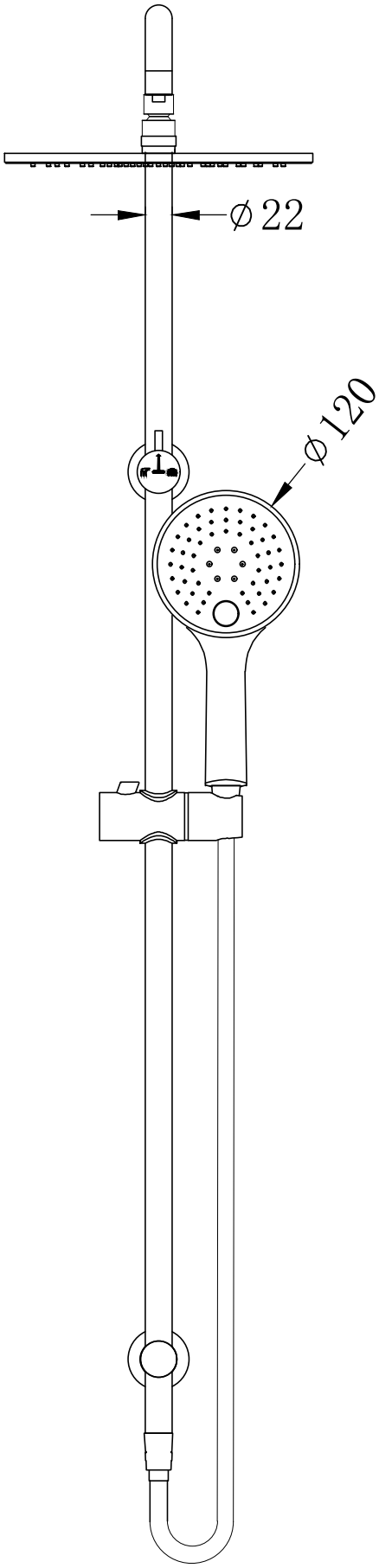
Ø22
Ø120

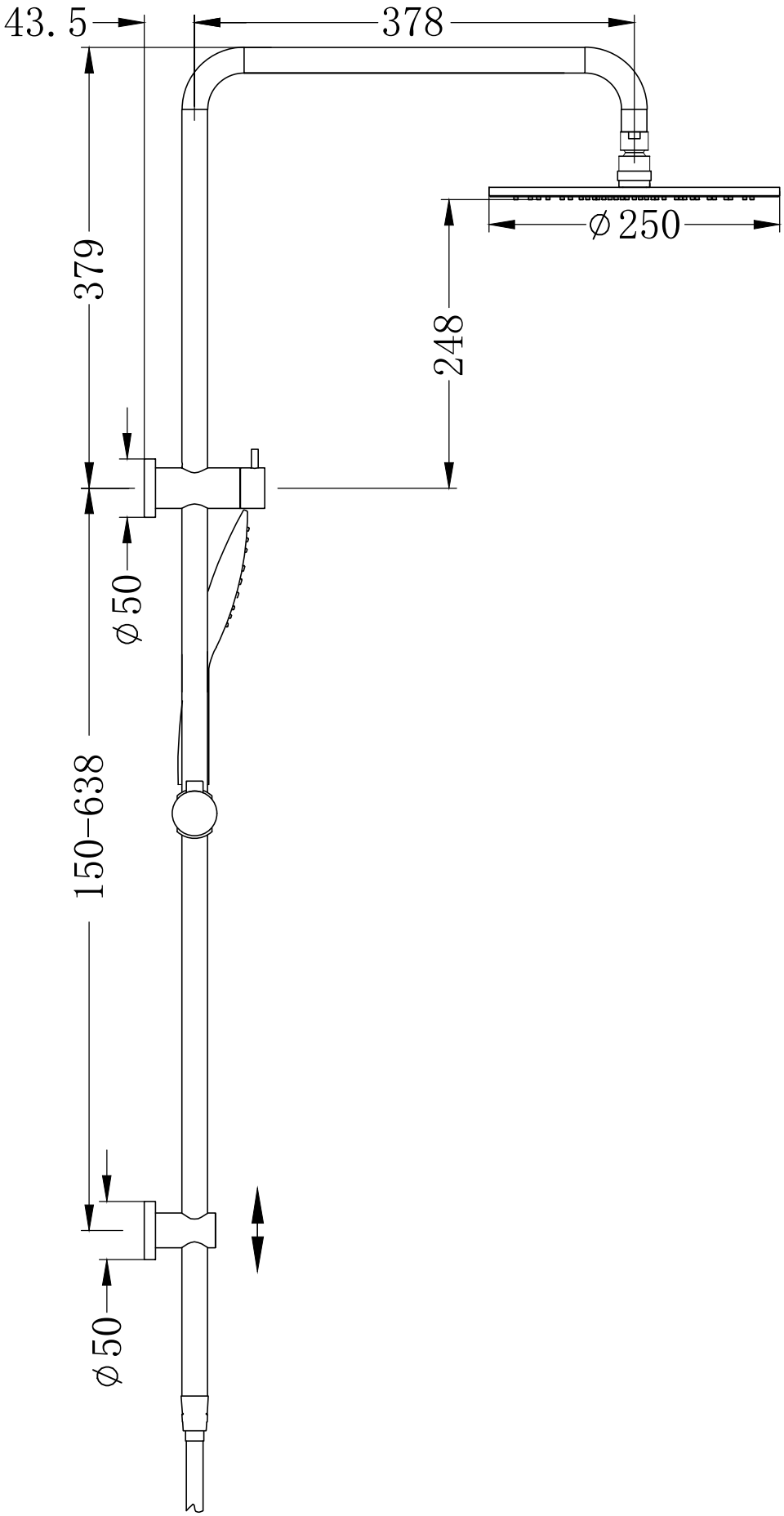
43.5
378
Ø250
379
248
Ø50
150-638
Ø50