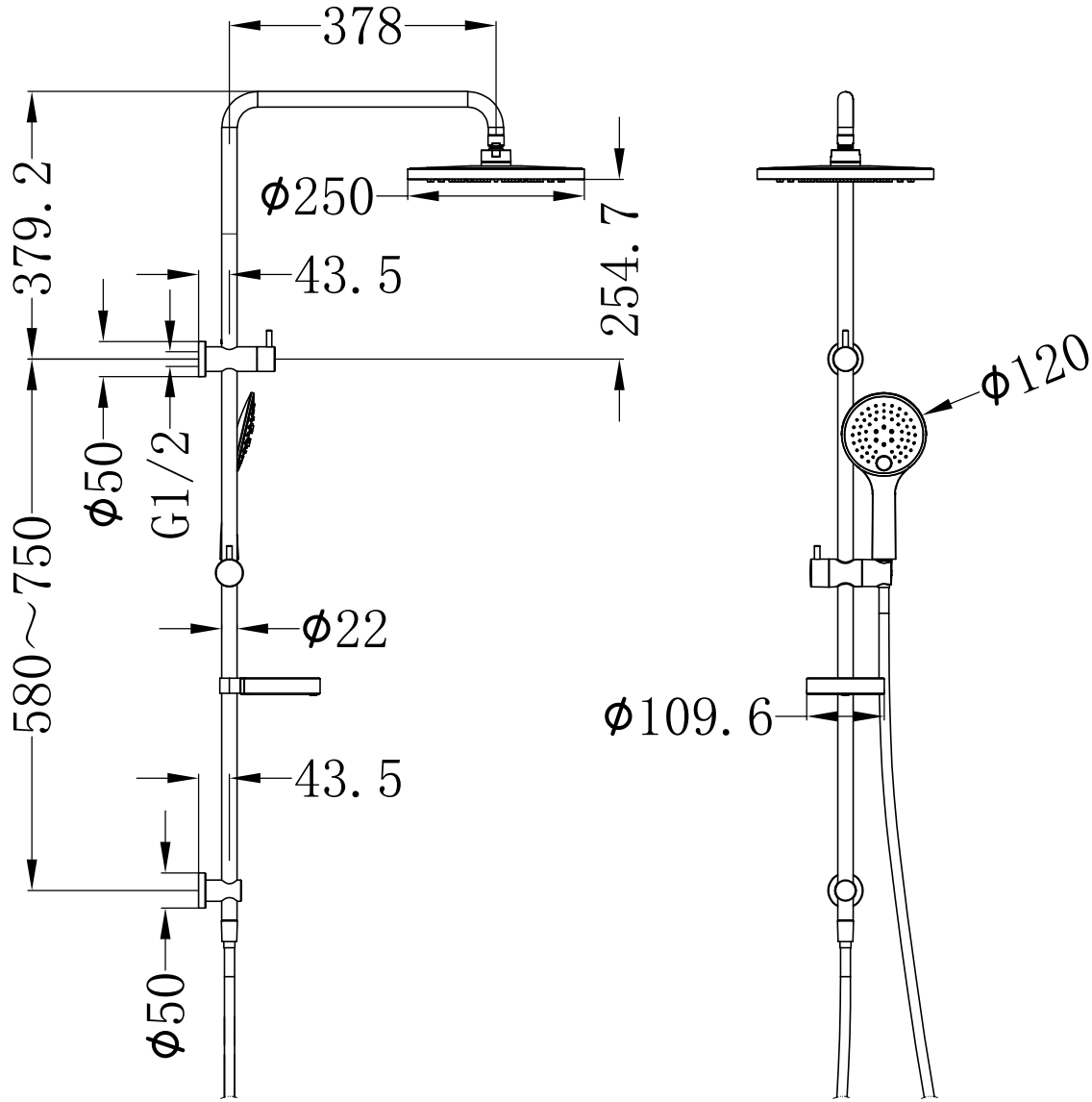
378
379.2
Φ250
254.7
43.5
Φ50
G1/2
580～750
Φ22
43.5
Φ50
Φ120
Φ109.6